Signal	SPS Bit	Peripherie
WT in Position (BCD 0)	E1.4	SPS E/A-Karte E1.4
BCD Bit 0	E18.0	IO-Link Port A_In0
BCD Bit 1	E18.1	IO-Link Port A_In1
BCD Bit 2	E18.2	IO-Link Port A_In2
BCD Bit 3	E18.3	IO-Link Port A_In3

Signal	SPS Bit	Peripherie
WT freigeben (Stopper nach unten)	A1.7	SPS E/A-Karte A1.7
Stopper unten	E18.7	IO-Link Port B_In3

Signal	SPS Bit	Peripherie
WT an Bandende re.	E1.7	SPS E/A-Karte E1.7

Signal	SPS Bit	Peripherie
Koppelsensor Sender rechts	A18.5	IO-Link Port B_Out1
Koppelsensor Empf. rechts	E18.4	IO-Link Port B_In0

Signal	SPS Bit	Peripherie
RFID1_IN	E10.0 ... E17.7	IO-Link RFID In
RFID1_OUT	A10.0 ... A17.7	IO-Link RFID Out

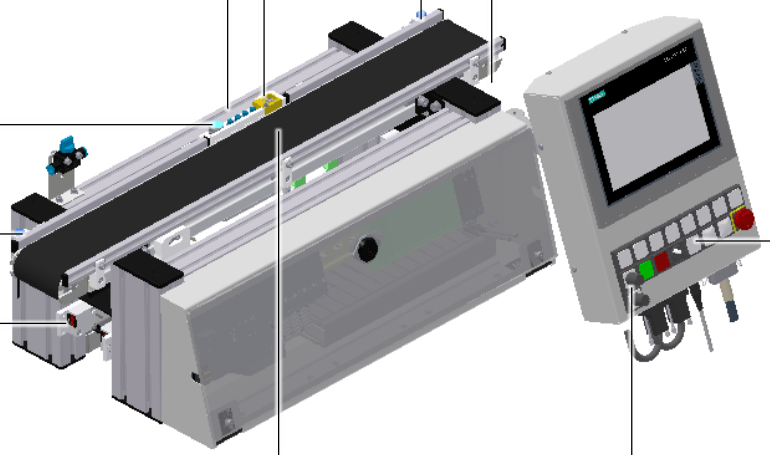

Signal	SPS Bit	Peripherie
Taste Start	E1.0	SPS E/A-Karte E1.0
Taste Stop	E1.1	SPS E/A-Karte E1.1
Knebelschalter Bedienpanel	E1.2	SPS E/A-Karte E1.2
Taste Richten	E1.3	SPS E/A-Karte E1.3
Not-Halt	E1.5	SPS E/A-Karte E1.5
Leuchtmelder Start	A1.0	SPS E/A-Karte A1.0
Leuchtmelder Richten	A1.1	SPS E/A-Karte A1.1
Leuchtmelder Q1	A1.2	SPS E/A-Karte A1.2
Leuchtmelder Q2	A1.3	SPS E/A-Karte A1.3

Signal	SPS Bit	Peripherie
WT an Bandanfang li.	E1.6	SPS E/A-Karte E1.6

Signal	SPS Bit	Peripherie
Koppelsensor Sender links	A18.4	IO-Link Port B_Out0
Koppelsensor Empf. links	E18.5	IO-Link Port B_In1

Signal	SPS Bit	Peripherie
Motor rechts	A1.4	SPS E/A-Karte A1.4
Motor links	A1.5	SPS E/A-Karte A1.5
Motor langsam	A1.6	SPS E/A-Karte A1.6

Signal	SPS Byte	Peripherie
Potentiometer 1	EB21	IO-Link Port A_AI1 (8Bit)
Potentiometer 2	EB24	IO-Link Port B_AI1 (8Bit)

LEDs für Peripherie

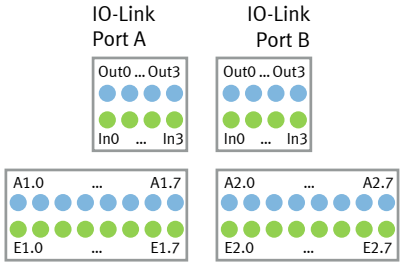

Signal	SPS Bit	Peripherie
Drehgeber Kanal A	E18.4	IO-Link Port B_In0
Drehgeber Kanal B	E18.5	IO-Link Port B_In1

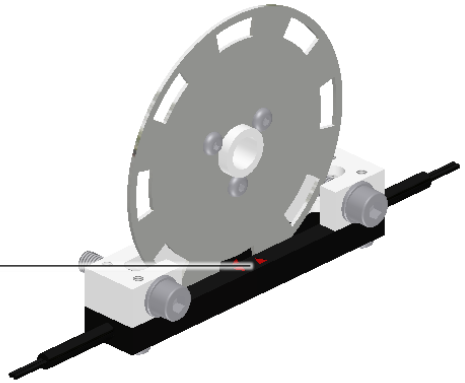

Schalter für Drehgebersignale

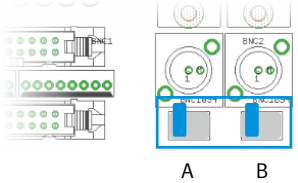

Kippschalter In0/In1

Dreh-geber — Koppel-sensor

Drehgebersignale – Anschluss für Oszilloskop

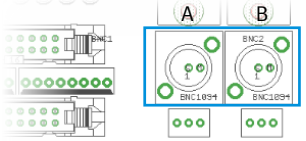

Drehgebersignale liegen unabhängig von der Stellung der Kippschalter immer an.

Signal	SPS Bit	Peripherie
Applikationsmodule Eingänge Syslink	E0.0 ... E0.7	SPS E/A-Karte E0.0 ... E0.7
Applikationsmodule Ausgänge Syslink	A0.0 ... A0.7	SPS E/A-Karte A0.0 ... A0.7

Signal	SPS Byte	Peripherie
Applikationsmodule analoge Eingänge	EW19 EW22	IO-Link Port A_AI0 (12Bit) IO-Link Port B_AI0 (12Bit)
Applikationsmodule analoger Ausgang	AW21	IO-Link Port B_AO0 (12Bit)
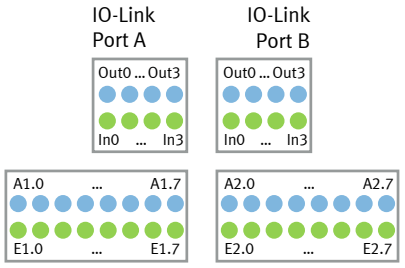
LEDs für Peripherie